	変更記事内容	担当	年月日
1 ×	コード部分追加	若島	20121218
2 ×2	ネジ穴寸法追記	若島	2013.04.10

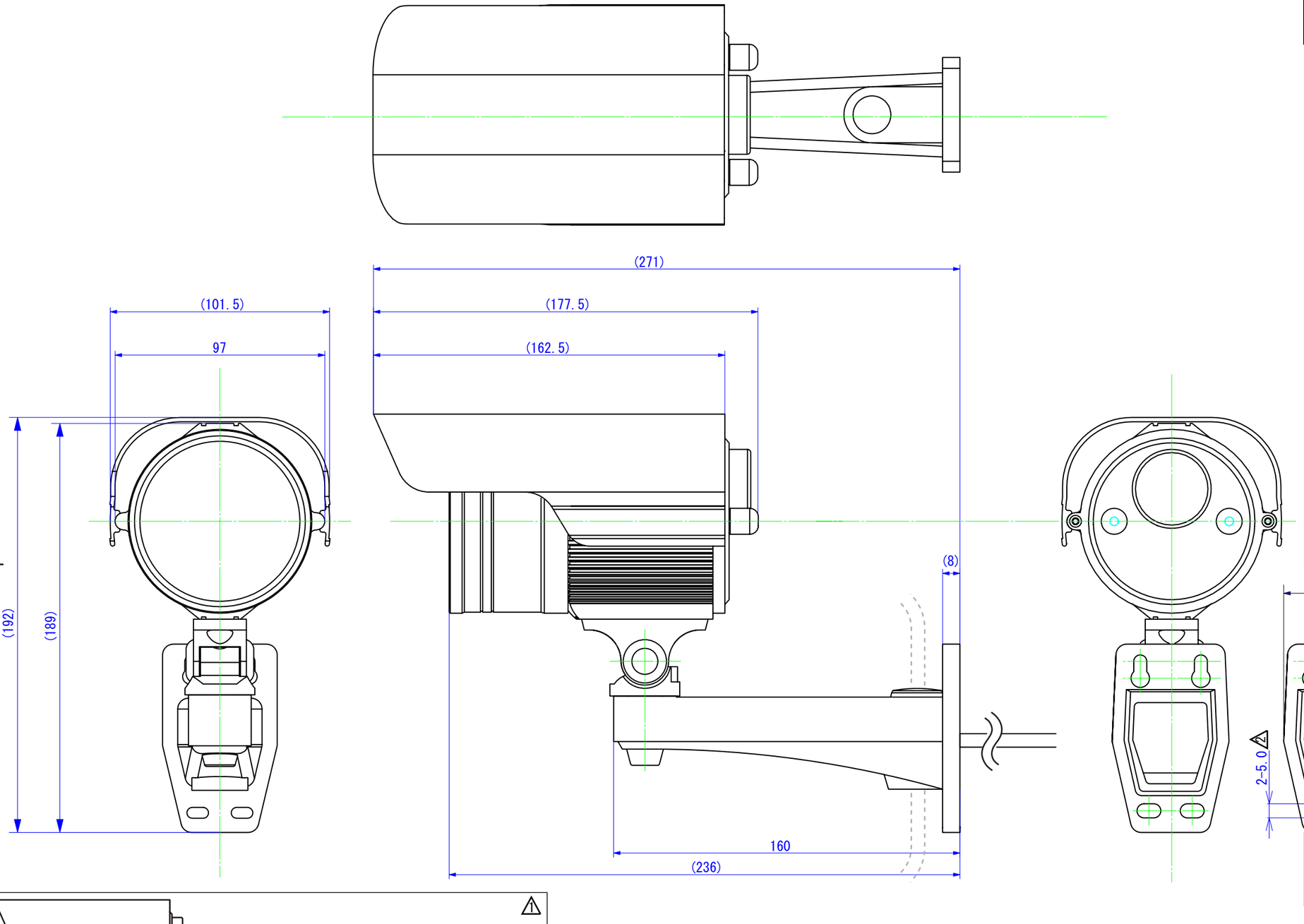

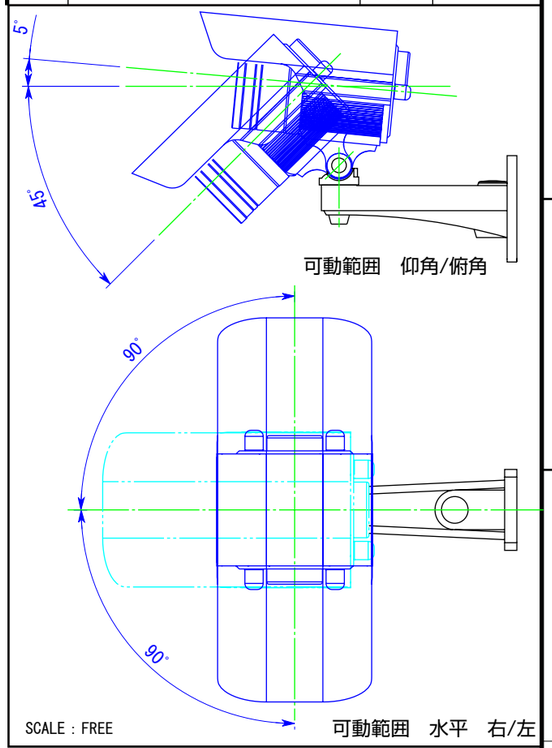

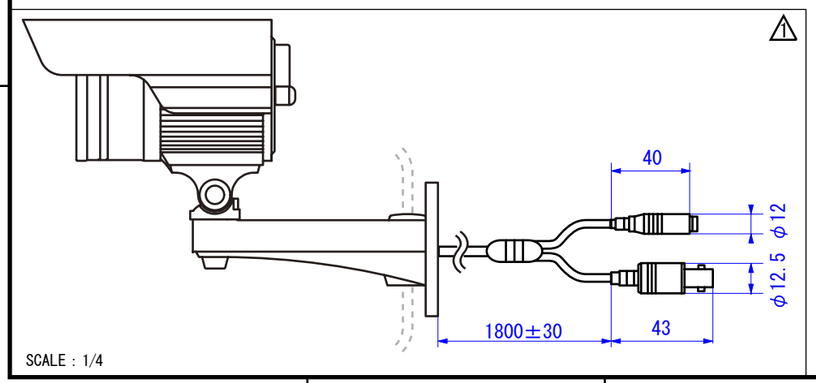

記号	部品名称	材質	数量	色	表面処理1	表面処理2	寸法	備考

出図	作成日 2012.2.20	一般交差	品名 VK-P600X外観図
検図 山田	SCALE 1/2 (1/4、FREE)	材質	品番 A-VK600-30001B　A3
製図 初貝	単位 m／m	処理仕上1	コロナ電業株式会社
	図法 3角図法	処理仕上2	